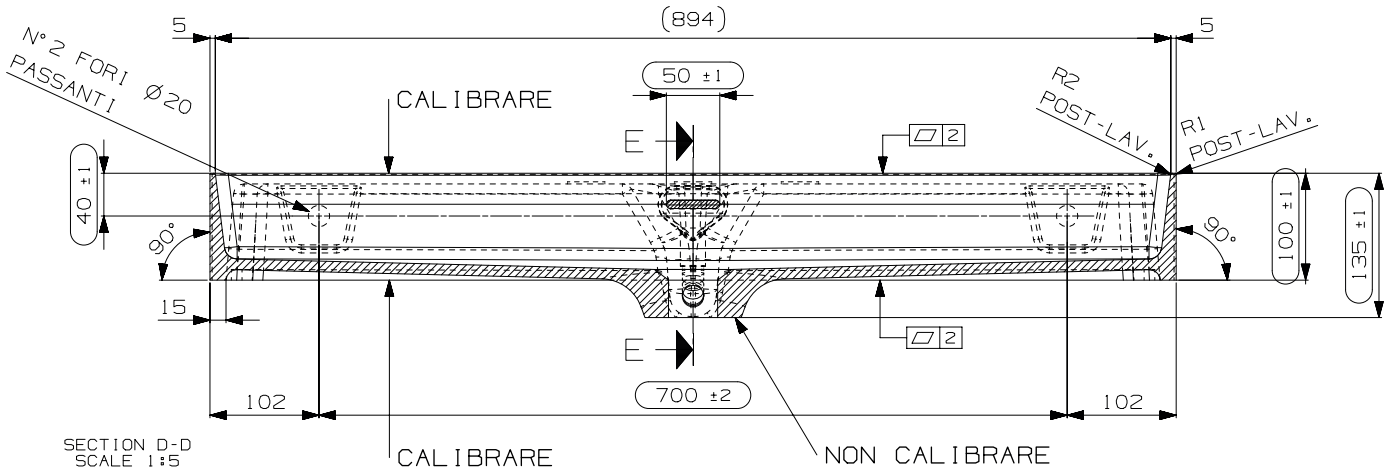

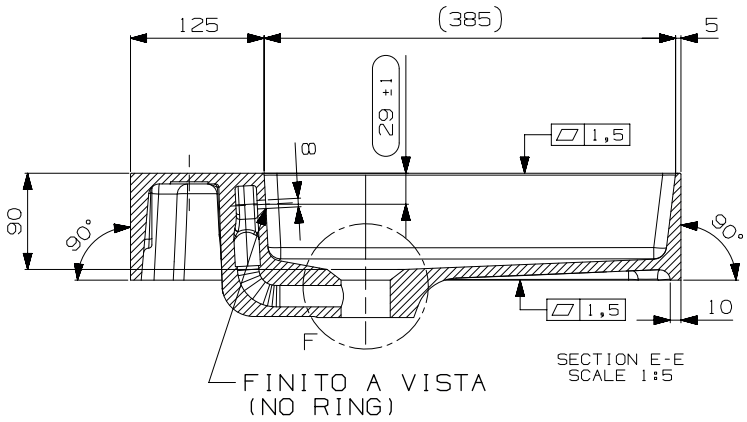

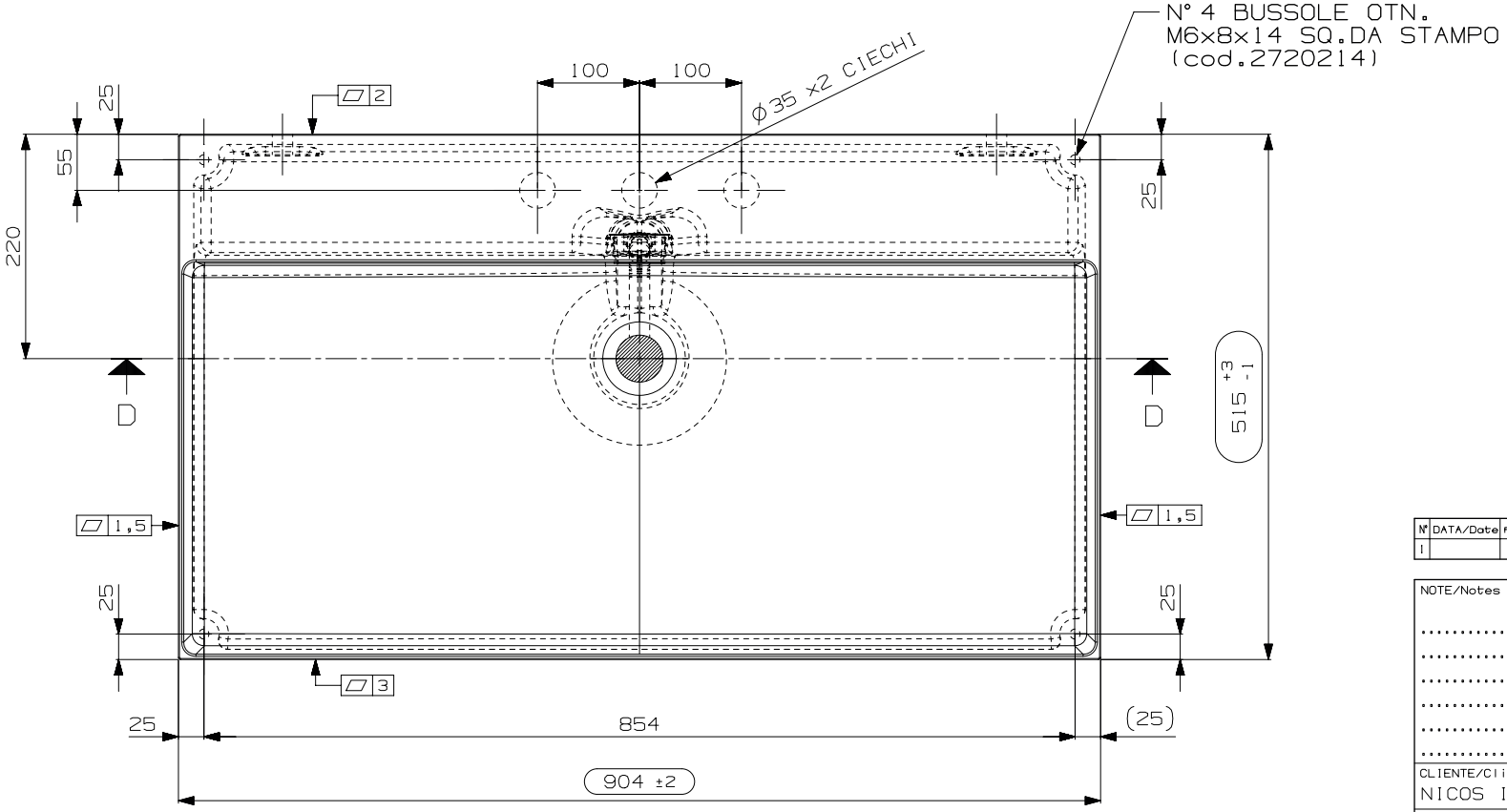

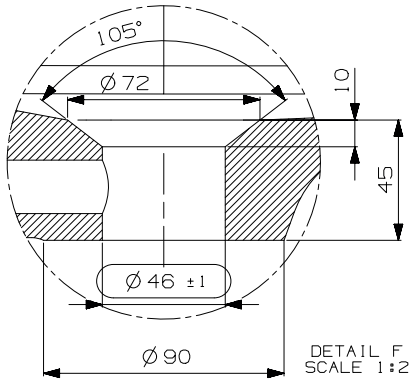

N°	DATA/Date	FIRMA/drawn by	DESCRIZIONE REVISIONE/Revision description
1			

NOTE/Notes VEDI SCHEDE ALLEGATE	N° STAMPO/Mould Number M08399A___00 PROG.21-064
	PESO NETTO/Weight 16,5 Kg. D.1800 kg/m3
	DATA REV.0/Date Rev.0 14/02/2023
CLIENTE/Client NICOS INT. — MODELLO/Model FIVE	EMESSO/Drawn by S.SANTAROSSA
DENOMINAZIONE/Product Name BASIN 90x51,5 NO/H	VERIFICATO/Checked by A.MANIAGO
TUTTE LE QUOTE E TOLLERANZE INDICATE IN QUESTO DISEGNO SI RIFERISCONO A MISURAZIONI EFFETTUATE AD UNA TEMPERATURA DEL MANUFATTO DI 20°C +/-5°C. All the dimensions and the tolerances of this drawing are referred to mesurements taken with a temperature of the piece of 20°C +/-5°C.	PROIEZIONE/Projection